Model No. 型号	E3401B

EVETAR®

Pyramid Imaging

SPECIFICATION SHEET

Sensor Spec 传感器规格		1/1.8" (CCD/CMOS) 7.728X4.360,8.872
Max Image Circle 最大像面		Ø9
EFL 有效焦距		16.3mm
FNo. F值		F1.83
F.O.V. 视场角	D.对角	30.8°@8.873mm
	H.水平	26.9°@7.728mm
	V.垂直	15.3°@4.360mm
Back Focal Length 后截距		7.39mm (Include 0.5 C.G)
Lens Effective Diameter 通光口径	Front 前面	Ø10.9mm
	Back 后面	Ø7.3mm
Lens construction 镜头组成		6-5
OP Distortion 光学 畸变		<-1%
Resolution 分辨率		3M
Relative Illumination 相对照度		>40%
Iris 光圈		Fixed
Max Chief Ray Angle 最大主光线入射角		17.6°
M.O.D 最近物距		0.5m
Working Distance 工作物距		∞
Mount 接口		M12x0.5-6g
TTL 光学总长		23.93mm(Include 0.5 C.G)
Dimension (ØxL) 外形尺寸		Ø15x17.91mm
Filter Spec 滤光片规格		/
Working temperature 工作温度		-20℃~+65℃

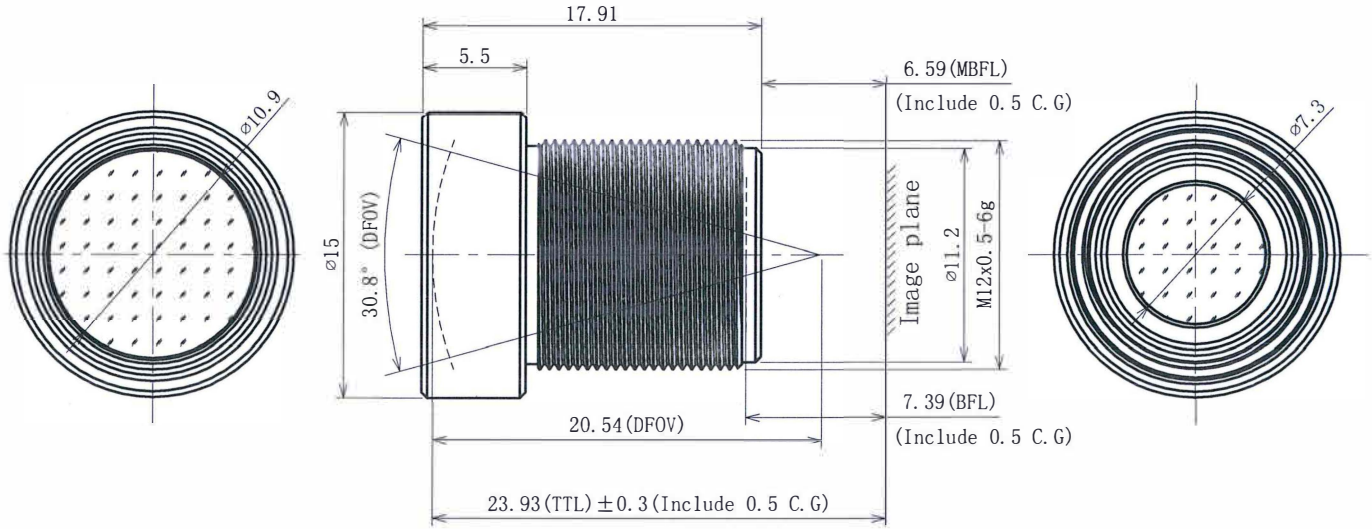

REV.	NO.	DATE	DESCRIPTION	REVISED	APPR.	APPR.	NAME	DATE
	3							
	2					DRAWN	Lake	2021.7.29
	1					CHECKED	John	2021.07.29
00	0	2021.7.29	新规作成	LBF	HB	AUDI.	Wesley	2021.7.29
						APPR.	Jack	2021.7.29

厦门力鼎光电股份有限公司
Xiamen Leading Optics Co., Ltd.
www.evetar.com

UNLESS TOLERANCE
Single Part Size.±0.1 | Portfolio Size.±0.3 | 3RD Angle Projection